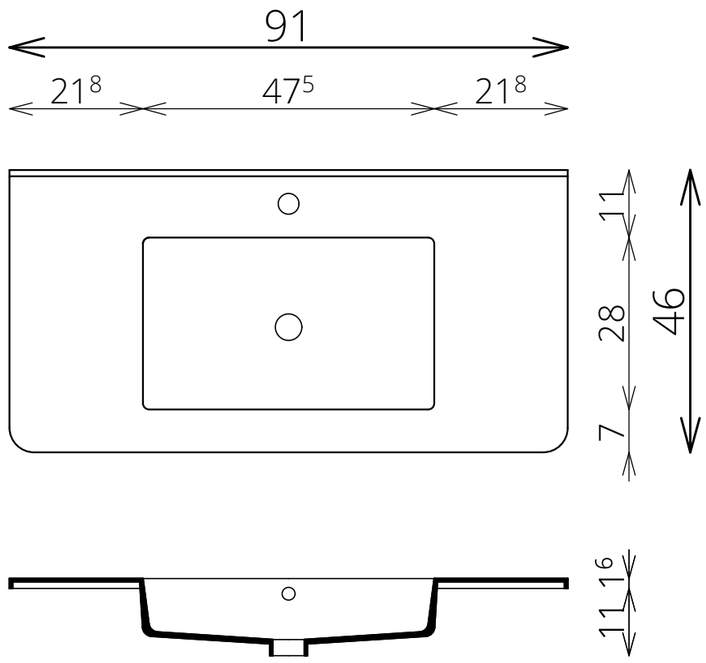
91
21⁸
47⁵
21⁸
11
28
46
7
11
16