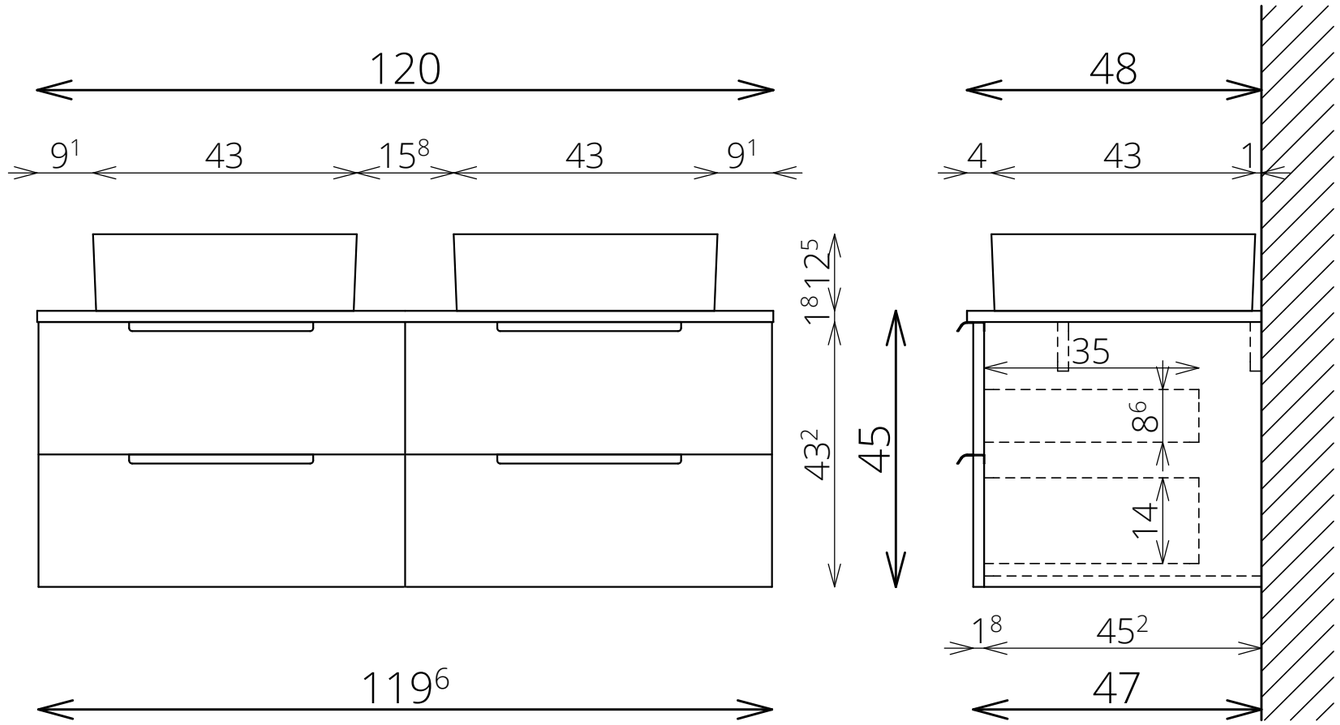
120
9¹
43
15⁸
43
9¹
119⁶
1⁸
12⁵
43²
45
48
4
43
1
35
8⁶
14
1⁸
45²
47