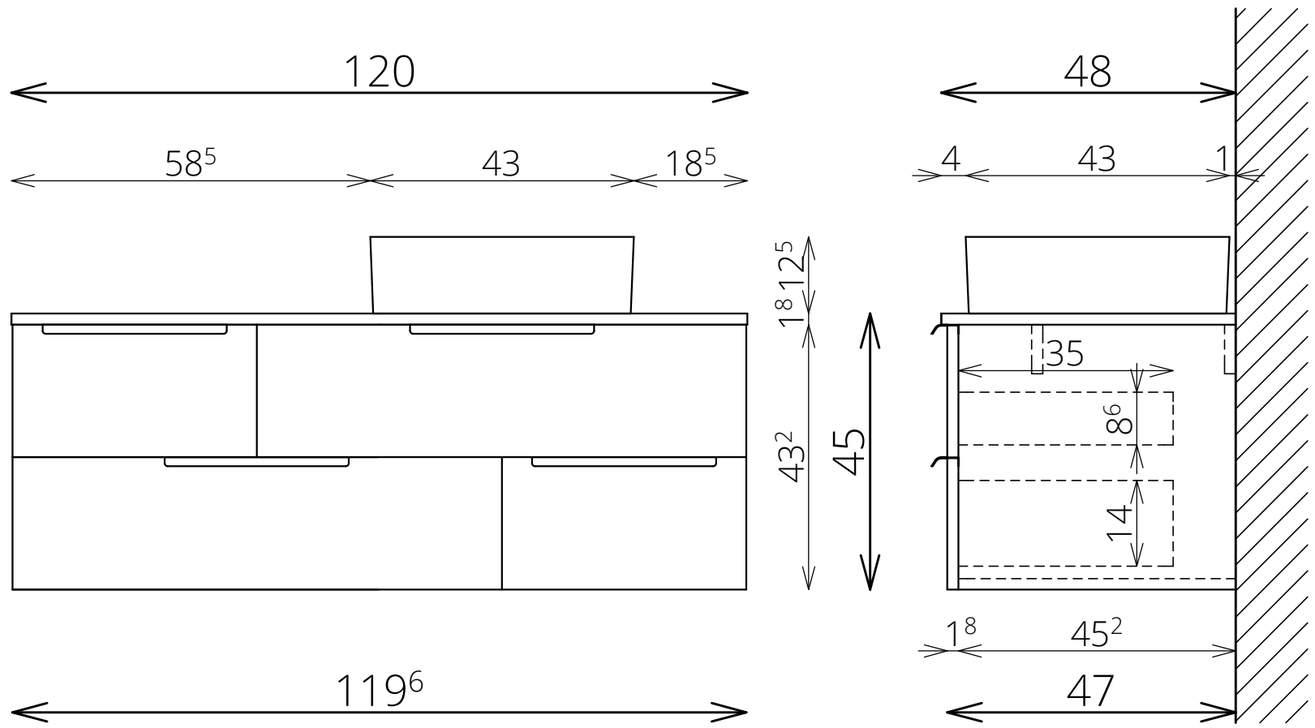
120
58⁵
43
18⁵
119⁶
12⁵
1⁸
43²
45
48
4
43
1
35
8⁶
14
1⁸
45²
47