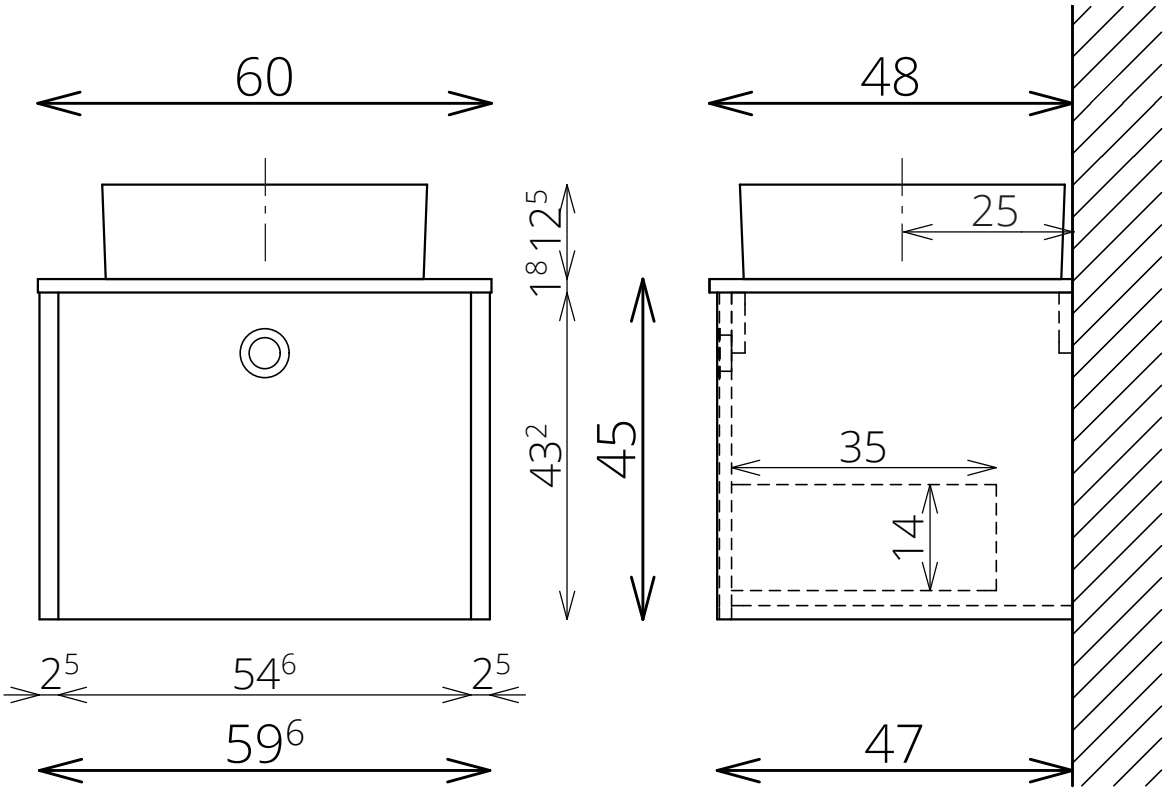
60
48
12 5
1 8
43 2
45
25
35
14
2 5
54 6
2 5
59 6
47