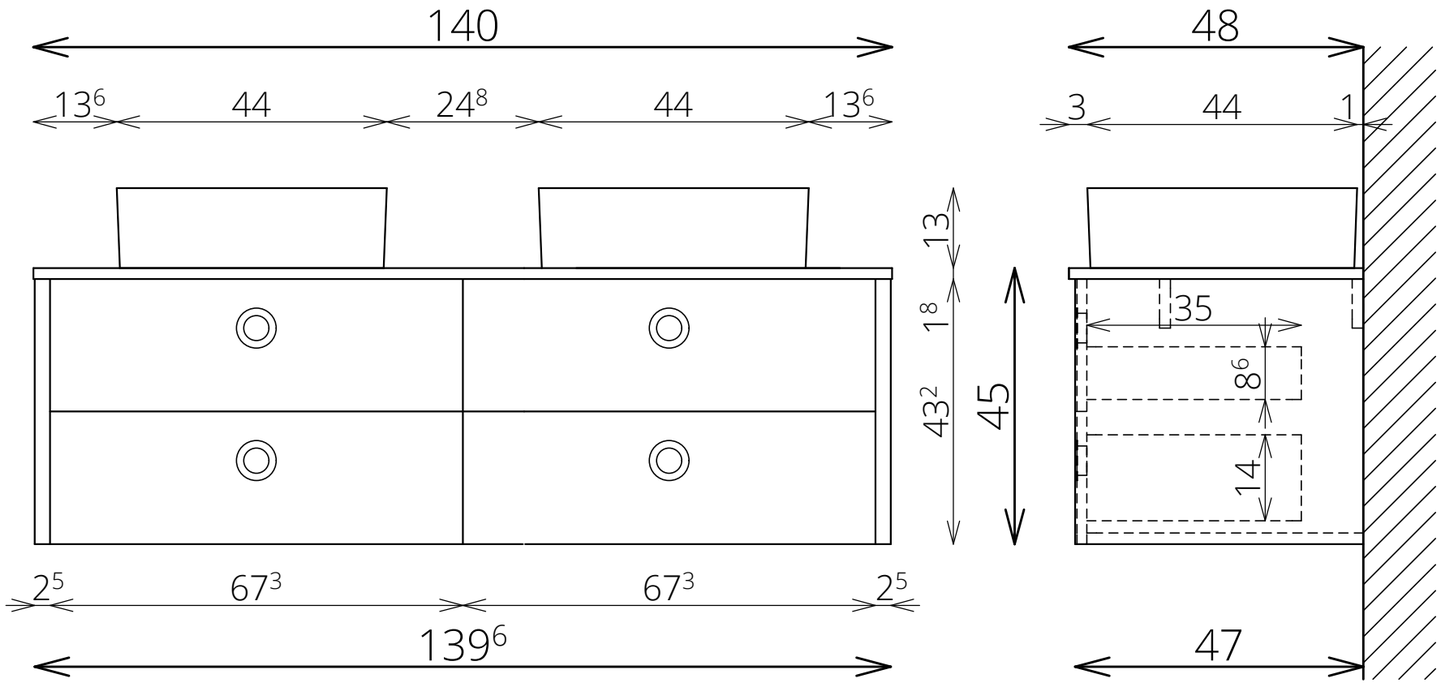
140
13⁶
44
24⁸
44
13⁶
13
1⁸
43²
45
2⁵
67³
67³
2⁵
139⁶
48
3
44
1
35
8⁶
14
47