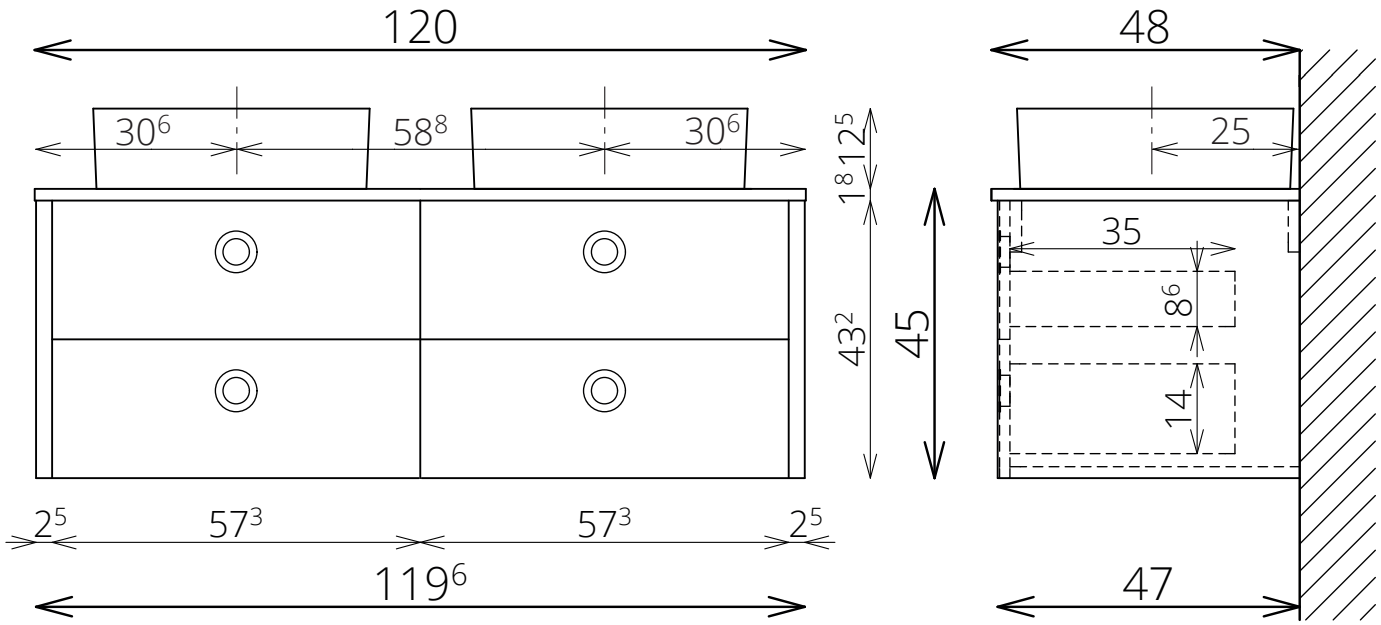
120
30⁶
58⁸
30⁶
1⁸
12⁵
43²
45
2⁵
57³
57³
2⁵
119⁶
48
25
35
8⁶
14
47