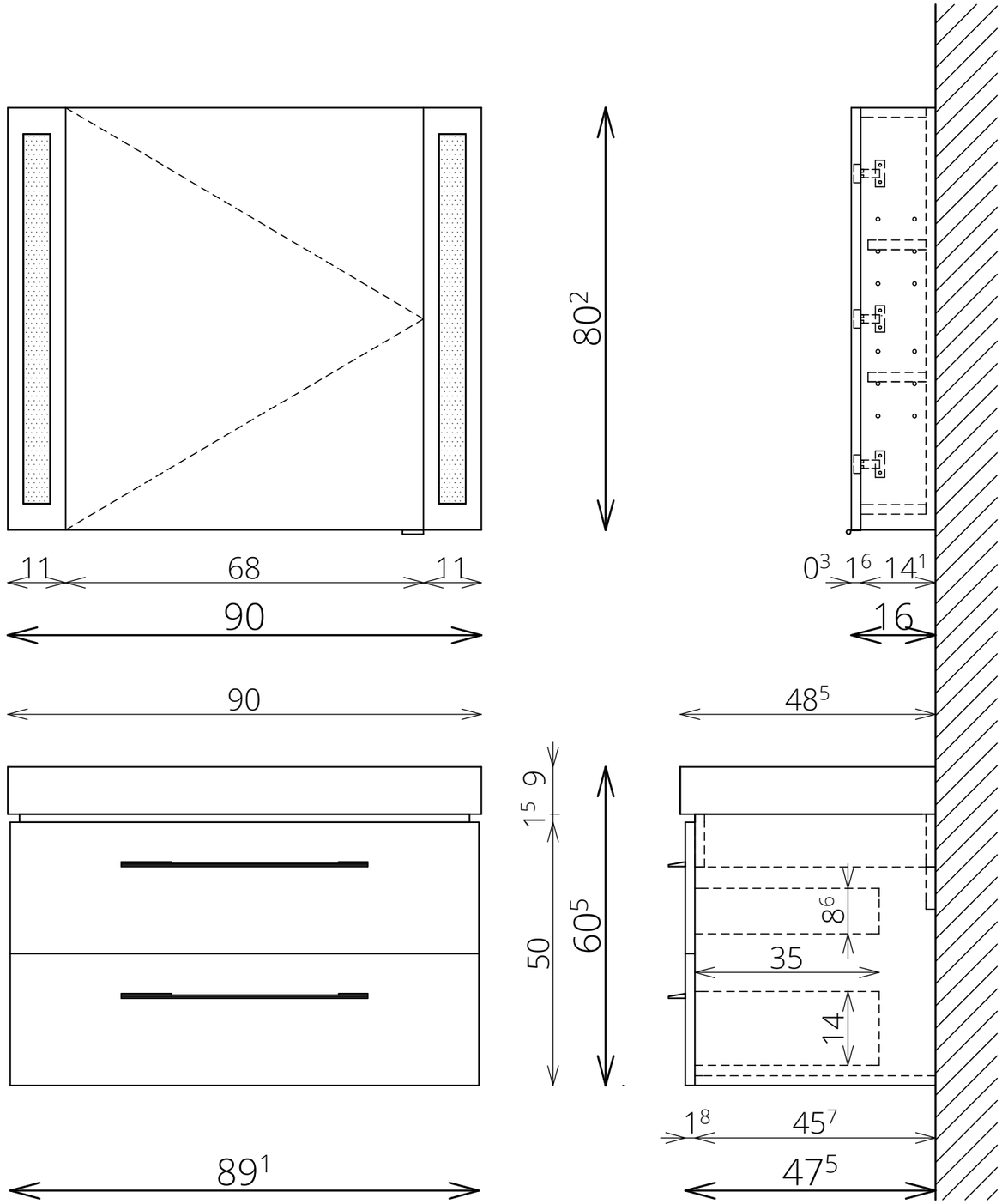
80²
11
68
11
90
90
9
1⁵
50
60⁵
89¹
0³
1⁶
14¹
16
48⁵
8⁶
35
14
1⁸
45⁷
47⁵