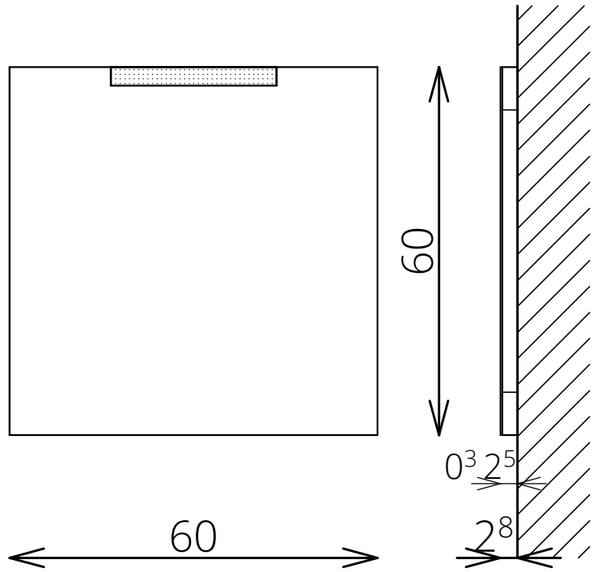
60
60
0 3
2 5
2 8